序号	名称	模数	材料	质量(g)	备注
1	外盖		ABS		
2	内盖		ABS		
3	瓶体		PMMA		
4	内胆		PP		
5	内塞				
6	软垫		Polite		ϕ50.8X2.0t

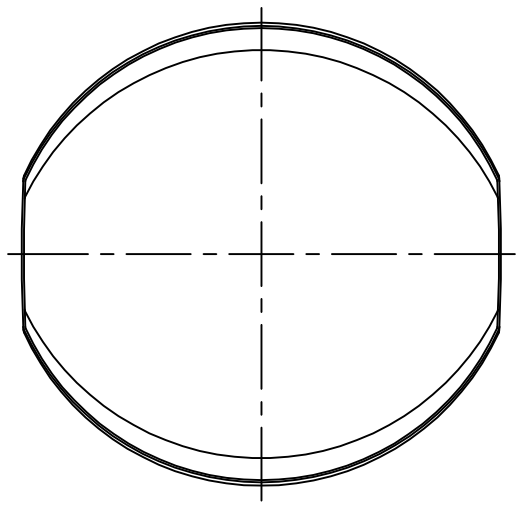

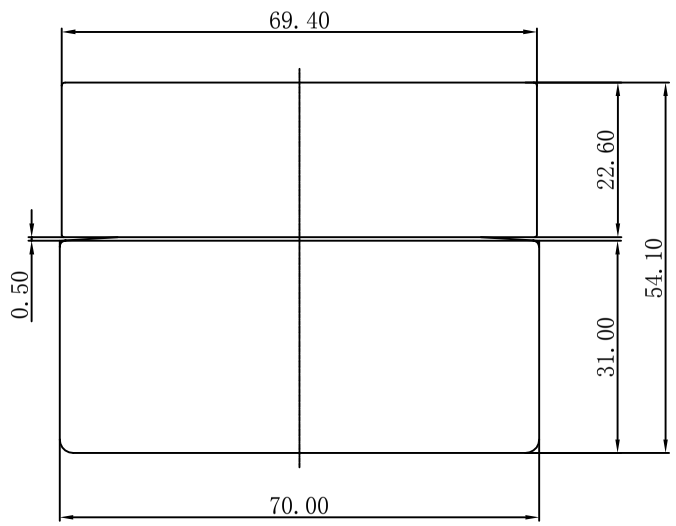

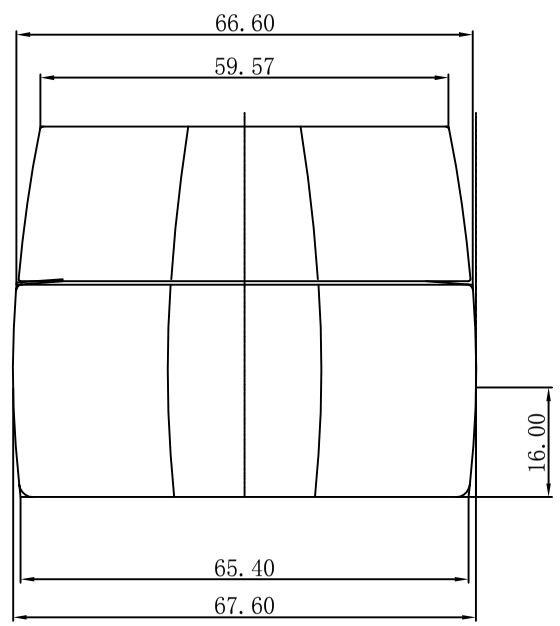

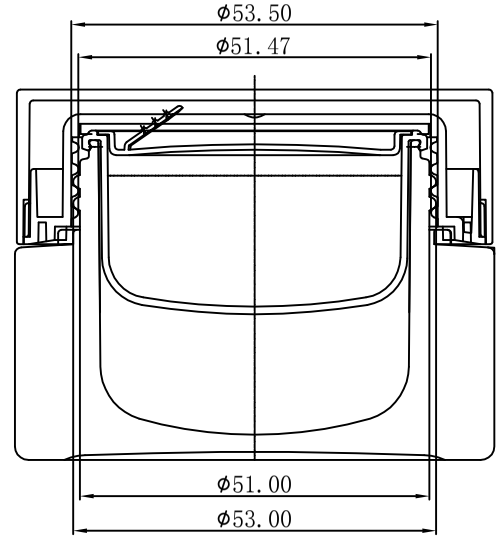

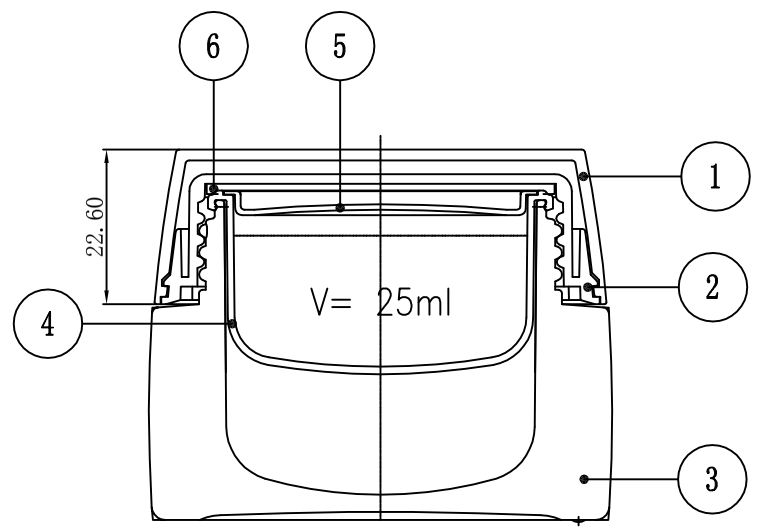

PJ2020004-25ml

未注公差要求	
0-10	±0.1
11-20	±0.15
21-40	±0.2
41-60	±0.25
61-80	±0.3
81-100	±0.35
101-150	±0.40
151-300	±0.50

标记	处数	更改文件号	签字	日期

设计	王佳龙	日期	2012.11.22
校对		日期	
审核		日期	
工艺		日期	

产品名称:
25ml 眼霜盒

版次	材料	重量	比例
V1.0			1:1

共 6 张 第 1 张

MM ANGLES

FIRST ANGLE PROJECTION

产品代码		图号	
产品件号		数量	1

Element packaging